homematic IP

Presa di commutazione

HmIP-PS-2, HmIP-PS-2-A

IT Istruzioni per l'installazione e l'uso

Indice contenuti

1 Fornitura ... 3
2 Indicazioni su queste istruzioni ... 3
3 Indicazioni di pericolo ... 3
4 Informazioni generali sul sistema ... 5
5 Funzioni e vista d'insieme dell'apparecchio ... 5
6 Messa in funzione ... 5
6.1 Montaggio ... 5
6.2 Inizializzazione a una centralina ... 6
6.3 Accoppiamento diretto di un apparecchio Homematic IP (Push-to-Pair) ... 7
7 Modalità d'uso ... 8
8 Comportamento dopo il ritorno della tensione ... 9
9 Risoluzione dei guasti ... 9
9.1 Spegnimento automatico in presenza di sovraccarico ... 9
9.2 Comando non confermato ... 9
9.3 Duty Cycle ... 9
9.4 Codici lampeggio ... 11
10 Ripristino delle impostazioni di fabbrica ... 12
11 Manutenzione e pulizia ... 12
12 Informazioni generali sul funzionamento via radio ... 12
13 Smaltimento ... 13
14 Dati Tecnici ... 14

Documentazione © 11/2024 eQ-3 AG, Germania
Tutti i diritti riservati. Senza l'approvazione scritta del produttore è vietata la riproduzione di questo manuale o di sue parti in qualsiasi forma o la sua duplicazione o modifica con l'utilizzo di processi elettronici, meccanici o chimici.
Questo manuale potrebbe presentare difetti dovuti alla tecnica di stampa o errori di stampa. Tuttavia le informazioni qui contenute vengono costantemente verificate ed eventualmente corrette nell'edizione successiva. Si declina qualsiasi responsabilità per errori di tipo tecnico o di stampa e per le loro conseguenze. Si riconoscono tutti i marchi depositati e i diritti di proprietà.
Non si escludono modifiche apportate senza preavviso conformemente agli sviluppi tecnici.
Versione 1.3

1 Fornitura

1 Presa di commutazione
Istruzioni per l'uso

2 Indicazioni su queste istruzioni

Leggere attentamente queste istruzioni prima di mettere in funzione il dispositivo Homematic IP. Conservare questo manuale per future consultazioni. Se si affida l'utilizzo dell'apparecchio ad altre persone, consegnare anche queste istruzioni per l'uso.

Simboli utilizzati

Nei punti con questo simbolo viene segnalato un pericolo.

Questo paragrafo contiene altre informazioni importanti.

3 Indicazioni di pericolo

Si declina qualsiasi responsabilità per danni causati da utilizzo improprio, impiego non conforme alle disposizioni o mancata osservanza delle indicazioni di pericolo. In tali casi decade il diritto alla garanzia. Si declina qualsiasi responsabilità per danni conseguenti.

Non utilizzare l'apparecchio in presenza di danni visibili o di un guasto funzionale. In caso di dubbi far controllare l'apparecchio da un tecnico specializzato e qualificato.

Per ragioni di sicurezza o di omologazione (CE) non sono ammesse modifiche costruttive o di altro genere del prodotto.

L'apparecchio non è un giocattolo, evitare pertanto che bambini ne facciano un tale uso.

Le pellicole e i sacchetti di plastica, le parti di polistirolo, ecc. possono essere fonte di pericolo per i bambini. Tenere il materiale d'imballaggio fuori dalla portata dei bambini e smaltirlo immediatamente.

Pulire l'apparecchio solo con un panno morbido, asciutto e privo di pelucchi. Per la pulizia non usare detergenti che contengano solventi.

Evitare di esporre l'apparecchio a umidità, vibrazioni, radiazioni continue del sole o di altre fonti di calore, freddo eccessivo e a sollecitazioni meccaniche. Mettere in funzione l'apparecchio solo in luoghi chiusi.

Apparecchi con spine intermedie non devono essere inseriti uno dopo l'altro.

Collegare l'apparecchio a una presa di corrente facilmente accessibile. In caso di pericolo staccare la spina di alimentazione.

Impiegare l'apparecchio solo in prese di rete fisse con contatti di protezione. Non utilizzarlo in prese multiple o con cavi di prolunga.

Non collegare mai all'apparecchio terminali la cui accensione non sorvegliata potrebbe causare incendi o altri danni (ad es. ferri da stiro).

Staccare la spina dell'apparecchio collegato dalla presa prima di apportare modifiche all'apparecchio (ad es. sostituzione lampadine).

Posare i cavi in modo tale che non provochino situazioni di pericolo per le persone e gli animali domestici o da reddito.

L'uso improprio dell'apparecchio con un carico superiore alla corrente nominale specificata o alla potenza nominale specificata (sovraccarico) comporta lo spegnimento automatico dell'apparecchio dopo un breve ritardo. Questo spegnimento di sicurezza viene segnalato con un messaggio di errore tramite app. Eliminare il sovraccarico scollegando il carico dall'apparecchio. Dopo circa 30 minuti di attesa, l'apparecchio è automaticamente pronto per essere nuovamente utilizzato.

L'apparecchio è adatto solo all'impiego in ambienti abitativi o analoghi.

4 Informazioni generali sul sistema

Questo apparecchio fa parte del sistema Homematic IP Smart Home e comunica tramite il protocollo radio Homematic IP. L'apparecchio può essere accoppiato direttamente a uno o più apparecchi Homematic IP per controllarli direttamente (Push-to-Pair). In alternativa è possibile inizializzare il dispositivo con un centro di controllo e configurarlo tramite Homematic IP App. Tutti gli apparecchi del sistema possono essere configurati comodamente e singolarmente tramite app Homematic IP. Per il funzionamento è richiesto il collegamento a un Homematic IP Access Point o a una centrale. Informazioni dettagliate sul sistema e sulla combinazione con altri dispositivi Homematic IP sono disponibili nel manuale dell'utente Homematic IP. Manuale d'impiego.

Tutta la documentazione tecnica e gli aggiornamenti sono disponibili su www.homematic-ip.com.

5 Funzioni e vista d'insieme dell'apparecchio

Accendere/spegnere gli apparecchi collegati in qualsiasi momento e luogo: Con Homematic IP presa di commutazione è possibile accendere e spegnere comodamente le utenze collegate tramite Homematic IP app, direttamente sull'apparecchio, mediante pulsante o comando vocale. Ad es. per accendere o spegnere la lampada da lettura, il televisore o le luci decorative in maniera del tutto automatica tramite profili orari personalizzati.

L'apparecchio può essere montato velocemente e senza alcun utensile: una volta innestato alla presa l'apparecchio è subito pronto per la messa in funzione. Grazie alla struttura compatta non blocca alcuna presa che si trovi nelle vicinanze.

Il dispositivo può essere utilizzato come router per estendere la portata.

Vista d'insieme dell'apparecchio

A) Tasto di sistema (accensione e spegnimento dei dispositivi collegati e LED del dispositivo)
B) Presa di commutazione

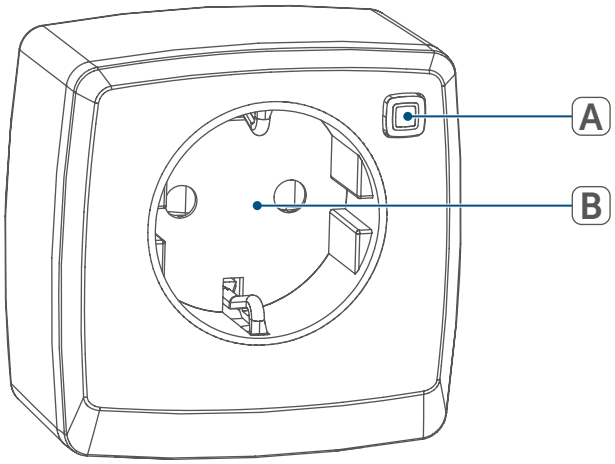

Figura 1

6 Messa in funzione

6.1 Montaggio

Per montare l'apparecchio, procedere come segue:

- Collegare l'apparecchio alla presa di corrente desiderata

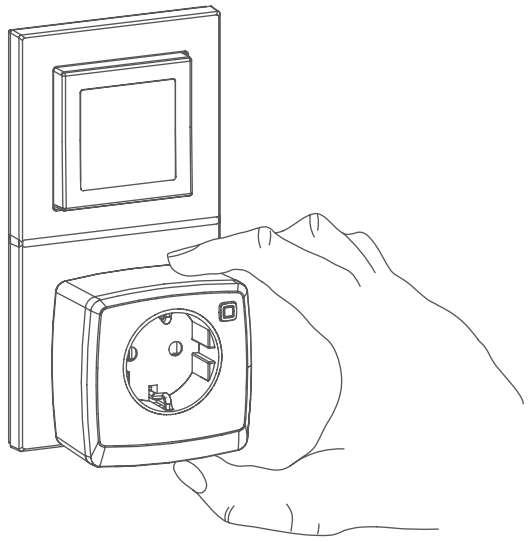

Figura 2

6.2 Inizializzazione a una centralina

Leggere fino alla fine questo paragrafo prima di avviare l'inizializzazione.

Impostare la centralina Homematic IP tramite l'app Homematic IP per poter utilizzare gli apparecchi Homematic IP nel sistema. Informazioni complete sono riportate nelle istruzioni per l'uso della centralina.

Procedere come segue per inizializzare il dispositivo nella centralina:

- Aprire la Homematic IP App.
- Toccare **...Altro** sulla schermata iniziale.
- Toccare **Inizializzazione dispositivo**.
- Generare l'alimentazione di tensione.
- La modalità Inizializzazione è attiva per 3 minuti.

La modalità di inizializzazione può essere avviata manualmente per altri 3 minuti premendo brevemente il tasto di sistema.

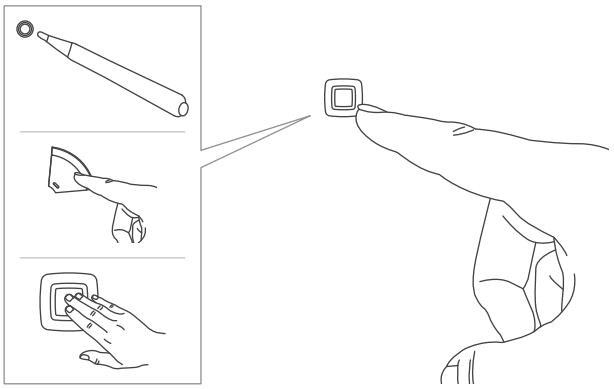

Figura 3

Il tipo del tasto di sistema dipende dal dispositivo. Ulteriori informazioni sono disponibili nella panoramica dei dispositivi.

- L'apparecchio compare automaticamente nella Homematic IP App.
- Digitare nell'app le ultime quattro cifre del numero dell'apparecchio (SGTIN) oppure eseguire una scansione del codice QR. Il numero dell'apparecchio è riportato nell'etichetta adesiva inclusa nella fornitura o direttamente sull'apparecchio.
- Attendere che la procedura di inizializzazione sia conclusa.
- Per confermare l'avvenuto accoppiamento, il LED dell'apparecchio diventa verde.
- L'apparecchio è pronto per l'uso.

Se il LED dell'apparecchio si accende con luce rossa riprovare la procedura *Codici lampeggio, pagina 11*.

- Seguire le istruzioni nella Homematic IP App.

6.3 Accoppiamento diretto di un apparecchio Homematic IP (Push-to-Pair)

Leggere fino alla fine questo paragrafo prima di avviare l'inizializzazione.

Informazioni dettagliate sull'accoppiamento Push-to-Pair e sulla combinazione con altri dispositivi IP Homematic sono disponibili all'indirizzo www.homematic-ip.com/de/push-to-pair

Se l'utente ha già accoppiato l'apparecchio direttamente con un altro dispositivo Homematic IP, per l'accoppiamento con una centralina Homematic IP è necessario ripristinare innanzitutto le impostazioni di fabbrica *vd. Ripristino delle impostazioni di fabbrica, pagina 12*.

Durante l'operazione mantenere una distanza minima di 50 cm fra gli apparecchi.

La modalità di autoapprendimento può essere terminata manualmente premendo brevemente il tasto di sistema. L'operazione viene confermata dall'accensione del LED rosso sull'apparecchio.

È possibile terminare manualmente la modalità di autoapprendimento nel menu di configurazione. L'operazione viene confermata dall'accensione del LED rosso sull'apparecchio.

Per accoppiare un dispositivo a un altro dispositivo Homematic IP , procedere come segue:

- Generare l'alimentazione di tensione.
- Tenere premuto il tasto di sistema per 4 s.
- Il LED dell'apparecchio diventa arancione e inizia a lampeggiare a ritmo rapido.
- Rilasciare il tasto di sistema.
- La modalità Accoppiamento esta attiva per 3 minuti.
- Tenere premuto il tasto di sistema del dispositivo da accoppiare per 4 s.
- Il LED dell'apparecchio diventa arancione e inizia a lampeggiare a ritmo rapido.
- Rilasciare il tasto di sistema.
- Il LED verde lampeggiante segnala che l'accoppiamento è andato a buon fine.

Se il LED dell'apparecchio si accende con luce rossa riprovare la procedura *Codici lampeggio, pagina 11*.

Se non si esegue l'autoapprendimento, la modalità di accoppiamento viene interrotta automaticamente dopo 3 minuti.

Se si vuole aggiungere un altro dispositivo a un gruppo di apparecchi preesistente, si deve prima portare in modalità Accoppiamento l'apparecchio già esistente e poi quello nuovo.

Se in un ambiente si utilizzano più apparecchi, è necessario accoppiare tutti gli apparecchi tra loro.

7 Modalità d'uso

Dopo la messa in funzione sono disponibili semplici funzioni di comando direttamente sull'apparecchio:

- **Accensione/spegnimento**: Premere brevemente il tasto di sistema per spegnere o accendere l'apparecchio.

Se il dispositivo è stato inizializzato in una centralina Homematic IP, nelle impostazioni del dispositivo sono disponibili ulteriori impostazioni:

- **Comportamento durante il funzionamento**: È possibile configurare il comportamento del tasto di sistema.
  - Connessione alternata, a seconda allo stato attuale (Toggle)
  - Accensione
  - Spegnimento
- **Durata di attivazione**: È possibile configurare la durata di attivazione con una breve pressione del tasto.
  - 1 s – 30 h
- **Durata di attivazione con una pressione prolungata del tasto**: Il sistema consente di applicare (attivare) la durata di attivazione di un'utenza anche per la pressione prolungata del tasto o di disattivare la durata di attivazione. Disattivandola l'utenza resta sempre accesa dopo che il tasto è stato premuto a lungo.
- **Azione con alimentazione di tensione**: è possibile configurare lo stato di commutazione che il dispositivo o il canale devono avere al ritorno della tensione.
  - Spento
  - Acceso

Un utilizzo non corretto o un'installazione in sito non perfetta (ad es. spine o prese scadenti o difettose) possono causare un surriscaldamento dell'apparecchio. Il monitoraggio integrato della temperatura dell'apparecchio assicura la disattivazione del carico. Questo protegge da surriscaldamento e assicura un funzionamento sicuro. Non appena la temperatura ha nuovamente raggiunto un valore non critico, è possibile attivare di nuovo l'apparecchio. In ogni caso fare attenzione alla temperatura ambientale ammissibile dell'apparecchio e, se necessario, fare verificare l'installazione da personale specializzato per rilevare eventuali fonti di anomalie.

8 Comportamento dopo il ritorno della tensione

Dopo aver inserito l'apparecchio in una presa o dopo il ritorno della tensione di rete, l'apparecchio esegue un autotest/riavvio (ca. 2 secondi). Il LED lampeggia brevemente in arancio e verde (indicazione di testo LED). Nel caso si accerti un errore lo stesso viene raffigurato dal lampeggiare del LED *vd. Codici lampeggio, pagina 11*. In caso di un errore questa procedura si ripete e l'apparecchio inizia di nuovo la sua funzione. Se il test è eseguito senza rilevare errori, l'apparecchio invia un telegramma radio con la sua informazione di stato.

9 Risoluzione dei guasti

9.1 Spegnimento automatico in presenza di sovraccarico

Un sovraccarico dell'apparecchio con correnti di carico superiori a 13 A o con carichi di potenza superiore a 3 kW provoca lo spegnimento automatico dell'apparecchio dopo alcuni istanti (tempo di ritardo). Questo spegnimento di sicurezza viene segnalato con un messaggio di errore tramite app.

Scollegare una volta l'apparecchio dalla presa, rimuovere il sovraccarico e ricollegare l'apparecchio alla presa per poterlo utilizzare nuovamente. In alternativa, dopo aver eliminato il sovraccarico si può attendere 30 minuti ("blocco della riaccensione"). Trascorso questo tempo è possibile riaccendere l'apparecchio. Al termine del blocco della riaccensione l'apparecchio non si riaccende automaticamente.

9.2 Comando non confermato

Se almeno un ricevitore non conferma un comando, alla fine della trasmissione difettosa è acceso il LED rosso. La causa della trasmissione difettosa potrebbe essere un disturbo radio *vd. Informazioni generali sul funzionamento via radio, pagina 12*. La trasmissione difettosa può essere dovuta a:

- ricevitore non raggiungibile
- ricevitore che non può eseguire un comando (interruzione di carico, blocco meccanico, ecc.)
- ricevitore difettoso

9.3 Duty Cycle

Il Duty Cycle indica un limite disciplinato per legge e applicato al tempo di trasmissione degli apparecchi nella gamma 868 MHz. Lo scopo di questa disciplina è garantire il funzionamento di tutti gli apparecchi nella gamma 868 MHz. Nella gamma di frequenza 868 MHz da noi utilizzata, il tempo massimo di trasmissione di ogni apparecchio è pari all'1% di un'ora (ossia 36 secondi in un'ora). Quando raggiungono il limite dell'1%, gli apparecchi non possono più trasmettere finché non sarà scaduto questo limite di tempo. Conformemente a questa direttiva, gli apparecchi Homematic IP vengono sviluppati e prodotti in modo da risultare al 100% conformi alla norma.
Nel normale funzionamento di solito non si raggiunge il duty cycle. Tuttavia, questo potrebbe accadere in casi singoli alla messa in esercizio o alla prima installazione di un sistema a causa di processi di accoppiamento ripetuti o ad alta intensità radio. Un superamento del limite Duty Cycle viene segnalato attraverso tre lunghi lampeggi del LED rosso e può manifestarsi con una momentanea inter-

ruzione di funzionamento dell'apparecchio. Trascorso un tempo breve (max. 1 ora) si ripristina il funzionamento dell'apparecchio.

9.4 Codici lampeggio

Codice lampeggio/	Significato	Soluzione
Luce: 1 volta arancione e 1 volta verde (dopo aver provveduto all'alimentazione di tensione)	Visualizzazione di prova	Dopo che la visualizzazione di prova si è spenta, è possibile proseguire.
Breve lampeggio arancione (ogni 10 s)	Modalità di accoppiamento attiva	Digitare nell'app le ultime quattro cifre del numero dell'apparecchio (SGTIN) oppure eseguire una scansione del codice QR.
Luce arancione che lampeggia velocemente	Modalità di accoppiamento diretto attiva	Attivare la modalità di inizializzazione dell'apparecchio da inizializzare *vd. Accoppiamento diretto di un apparecchio Homematic IP (Push-to-Pair), pagina 7*.
Luce arancione lampeggiante per breve tempo	Trasferimento dei dati di configurazione	Attendere che la trasmissione sia conclusa.
Breve lampeggio arancione (seguito da luce verde fissa)	Procedura confermata	Si può procedere all'utilizzo.
Breve lampeggio arancione (seguito da luce rossa fissa)	Procedura non riuscita o raggiunto limite Duty Cycle	Riprovare *vd. Comando non confermato, pagina 9* o *vd. Duty Cycle, pagina 9*.
Luce rossa lampeggiante a lungo 6 volte	Dispositivo difettoso	Prestare attenzione alle indicazioni nell'app o rivolgersi a un rivenditore specializzato.
Luce arancione che lampeggia a lungo e per breve tempo (alternate)	Aggiornamento del software dell'apparecchio (OTAU)	Attendere fino al termine dell'aggiornamento.

10 Ripristino delle impostazioni di fabbrica

L'utente può ripristinare le impostazioni di fabbrica dell'apparecchio. Se il dispositivo viene inizializzato con una centralina, le configurazioni sono ripristinate automaticamente. Se il dispositivo non viene inizializzato con una centralina, tutte le impostazioni vanno perse.

Per ripristinare le impostazioni di fabbrica dell'apparecchio, procedere come segue:

- Staccare l'apparecchio dalla presa.
- Tenere premuto il tasto di sistema per 4 secondi Fig. 3 e contemporaneamente collegare l'apparecchio alla presa di corrente
- Il LED dell'apparecchio diventa arancione e inizia a lampeggiare a ritmo rapido.
- Rilasciare il tasto di sistema .
- Tenere premuto il tasto di sistema per 4 s.
- Il LED dell'apparecchio diventa verde.
- Rilasciare il tasto di sistema per concludere il ripristino delle impostazioni di fabbrica.

L'apparecchio esegue un riavvio.

Se il LED dell'apparecchio si accende con luce rossa riprovare la procedura *Codici lampeggio, pagina 11*.

11 Manutenzione e pulizia

L'apparecchio non richiede manutenzione Se è necessario un intervento di manutenzione o riparazione rivolgersi a un tecnico specializzato.

Pulire l'apparecchio con un panno morbido, pulito, asciutto e privo di pelucchi. Per rimuovere tracce di sporco tenaci si può inumidire leggermente il panno con acqua tiepida. Non usare detergenti che contengono solventi. Prodotti di questo tipo potrebbero danneggiare l'alloggiamento di plastica e le iscrizioni sull'apparecchio.

12 Informazioni generali sul funzionamento via radio

La trasmissione radio viene attuata su un canale di trasmissione non esclusivo, pertanto non è possibile escludere interferenze. Altre interferenze possono essere causate da processi di commutazione, da motori elettrici o da apparecchi elettrici difettosi.

La portata del segnale all'interno degli edifici può essere molto diversa da quella all'aria aperta. Oltre alla potenza di trasmissione e alle proprietà di ricezione del ricevitore, anche alcuni fattori climatici come l'umidità dell'aria o le condizioni della struttura sul posto sono importanti per il segnale.

Dichiarazione di conformità

Con la presente la eQ-3 AG, Maiburger Str. 29, 26789 Leer, Germania, dichiara che l'apparecchio radio Homematic IP HmIP-PS-2, HmIP-PS-2-A è conforme alla direttiva 2014/53/UE. Il testo integrale della dichiarazione di conformità UE è disponibile al seguente indirizzo internet: www.homematic-ip.com

13 Smaltimento

Questo simbolo significa che l'apparecchio non va smaltito con i rifiuti domestici, nel bidone dei rifiuti o nel bidone o sacco giallo. Ai fini della tutela della salute e dell'ambiente, per un corretto smaltimento siete tenuti a conferire il prodotto e tutte le parti elettroniche incluse in dotazione presso un centro di raccolta comunale per apparecchi elettrici ed elettronici usati. Anche i distributori di apparecchi elettrici ed elettronici sono tenuti a ritirare gli apparecchi usati gratuitamente. Con la raccolta differenziata date un prezioso contributo per il riutilizzo, il riciclo e altre forme di recupero di apparecchi usati. Ricordiamo espressamente che l'utente finale è responsabile personalmente della cancellazione dei dati personali negli apparecchi elettrici ed elettronici da smaltire.

Il marchio CE è un contrassegno del mercato libero, che si rivolge esclusivamente agli enti ufficiali e che non rappresenta una garanzia delle caratteristiche del prodotto.

In caso di domande tecniche sull'apparecchio rivolgersi al proprio rivenditore specializzato.

14 Dati Tecnici

Sigla	HmIP-PS-2, HmIP-PS-2-A
Tensione di alimentazione	230 V/50 Hz
Classe di protezione	I
Grado di protezione	IP20
Temperatura ambiente	-10 – +35 °C
Peso	154 g
Dimensioni (L x A x P)	(senza spina di rete) 70 × 70 × 39 mm
Tensione di tenuta a impulso	2500 V
Corrente assorbita	13 A max.
Max. potenza di interruzione	2990 W
Potenza assorbita nel funzionamento a riposo	< 0,2 W
Tipo di interruttore	interruttore montato indipendente
Cicli di commutazione	40000 (13 A carico ohmico)
Modalità operativa	S1
Relè	1 contatti di chiusura, 1 poli, Contatto µ
Tipo di carico	carico ohmico
Grado di contaminazione	2
Modalità di funzionamento	Tipo 1
Tipo radio tipica in campo libero	400 m
Banda di frequenza radio	868,0–868,6 MHz / 869,4–869,65 MHz
Duty Cycle	< 1 % pro h/< 10 % pro h
Categoria ricevitore	dispositivo a corto raggio (SRD) cat. 2
Max. potenza di trasmissione radio	10 dBm

Tipo di carico		Relè
Carico ohmico		13 A
Test lampadine		1500 W
Lampade con stabilizzatore integrato (a LED/ lampade fluorescenti compatte)		200 W
Lampade alogene ad alto voltaggio		1500 W
Trasformatori elettronici per lampade alogene a basso voltaggio		1500 W
Trasformatori con anima di ferro per lampade alogene a basso voltaggio		1500 W
Lampade fluorescenti (non compensate)		1500 W
Lampade fluorescenti (compensate in parallelo)		1500 W
Radiatori elettrici e altri impianti di riscaldamento elettrici (carico ohmico)		8 A (200.000 cicli di commutazione)

Con riserva di modifiche tecniche.

Download gratuito dell'app Homematic IP!

Download on the App Store

GET IT ON Google Play

Bevollmächtigter des Herstellers:
Manufacturer's authorised representative:

eQ-3

eQ-3 AG
Maiburger Straße 29
26789 Leer / GERMANY
www.eQ-3.de